Ю.М.МОГАРИЧЕВ

ОСНОВНЫЕ ЭТАПЫ РАЗВИТИЯ СКАЛЬНОЙ АРХИТЕКТУРЫ ЮГО-ЗАПАДНОГО КРЫМА

Среди архитектурно-археологических памятников Горного Юго-Западного Крыма выделяются около 1600 вырубленных в скале помещений, расположенных на так называемых "пещерных городах": Бакле, Чуфут-Кале, Успенском монастыре, Тепе-Кермене, Кыз-Кермене, Качи-Кальоне, Челтер-Кобе, Мангупе, Шулдане, Чилтер-Мармаре, Эски-Кермене, Инкермане (рис. 1).

Первые упоминания о крымских искусственных пещерах относятся к концу XIV в. Иеромонах Матвей в "Описании города Феодоро" сообщает о высеченных там дворцах и келиях (1, с. 74-75). Затем о них несколько раз сообщают во второй половине XVI-XVII в. Блез де Виженер (2, с. 85), Мартин Броневский (3, с. 340, 344), священник Иаков (4), Эвлия Челеби (5, с. 261) и ряд других авторов (подробнее об историографии пещерных сооружений Крыма см. 6, с. 11-32).

С конца XVIII в. в историографии скальной архитектуры Крыма сформировались два направления. Представители первого - К.И.Габлиц, П.И.Сумароков, Дюбуа де Монпере, Д.М.Струков, Е.Л.Марков, Г.А.Караулов, А.Л.Бертье-Делагард и др. - связывают появление пещерных сооружений с одним из народов, живших в Крыму (7, с. 31-32; 8, с. 215; 9, с. 217-218; 10, с. 4; 11, с. 257; 12, с. 86-107; 13, с. 21), авторы другого направления - П.С.Паллас, Ю.А.Кулаковский и др. - приписывают их беглым византийским схимникам (14, с. 80; 15, с. 75).

Эта же тенденция, в основном, наблюдается и в современной литературе. Одни исследователи приписывают появление "пещерных городов" деятельности в Таврике византийской администрации (16, с. 323-325; 17, с. 11; 18, с. 102-110; 19; 20, с. 68), другие считают, что данные памятники возникают как следствие развития экономических и социальных отношений в среде местных племен (21, с. 75-76; 22, с. 243).

Нами выделены три периода в развитии средневековой скальной архитектуры Горного Крыма: А (вторая половина VI-VII вв.), Б (конец X - середина XIV в.), В (вторая половина XIV - XVIII вв.).

Помещения периода А выявлены на Мангупе, Чуфут-Кале, Эски-Кермене и Тепе-Кермене (6, с. 46-70; 23, 24) (рис. 2; 3). Они сходны по архитектуре. Во-первых, размеры варьируют в пределах от 3 м² до 11 м², во-вторых, они имеют овальную или скругленную в плане форму, в-третьих, плавный переход от пола к стенам и от стен к потолку, в результате чего потолок имеет форму коробового свода, в-четвертых, на стенах помещений сохранились следы вырубки, по которой определяется техника создания пещерных сооружений, обозначенная нами как Т.1 (косые борозды, образовавшиеся от кирочных ударов, расположенные, как правило, в одном направлении - сверху вниз под углом 35-50°, располагаются борозды не всегда строго параллельно. Расстояние между ними не более 0,08-0,09 м), в-пятых, форма входного проема - прямоугольная в плане с имитацией арочного решения в верхней части. К особенностям данных помещений можно отнести вырубленные в скале скамьи и арочные ниши.

Помещения периода А входят в первоначальные фортификационные системы городищ и обычно располагаются в расселинах у оборонительных стен, на краю плато городищ, в основном над древними подъемными дорогами. Оборонительные сооружения, вырубленные в скале, использовались для контроля подъемных до-

рог, легкодоступных расселин, в качестве наблюдательных пунктов, привратных помещений, укрытий для караульных у оборонительных стен. Некоторые помещения одновременно выполняли несколько функций. В зависимости от топографических особенностей того или иного "пещерного города", на нем преобладали помещения определенного функционального направления.

Пещерные сооружения в оборонительных системах городищ использовались в основном в подсобных целях. Поэтому их количество невелико: на Чуфут-Кале около 30 помещений, на Эски-Кермене - 25-30, Мангупе - 15-17, Тепе-Кермене - 10-15. Таким образом, число первоначальных скальных помещений на "пещерных городах" не превышало 100.

В относительной хронологии мы не имеем ни одного случая, когда бы пещерные сооружения периода А "перекрывали" другие памятники. Наоборот, данных помещений, не тронутых позднейшими переделками, к нам дошло очень мало. И все они находятся в тех местах, где не было позднесредневековой застройки. Как отмечалось, все указанные помещения входили в первоначальные фортификационные системы поселений. Это позволяет видеть в пещерных сооружениях периода А ранний этап в развитии скальной архитектуры Горного Юго-Западного Крыма.

Среди архитектурных аналогий помещениям периода А обращают на себя внимание раннесредневековые склепы. Сходство отмечается в размерах, форме, типе обработки, форме входного проема, внутренних деталях (16, с. 71-72).

Дата пещерных сооружений периода А устанавливается в соответствии с датой первоначальных оборонительных систем поселений, на которых они расположены. Появление укреплений Мангупа аргументированно датируется второй половиной VI - началом VII в. (19, с. 136-137), Эски-Кермена - концом VI-VII вв. (25, с. 44-45), Чуфут-Кале - второй половиной VI-VII вв. (26, с. 187). К этому же времени, очевидно, относится и возникновение Тепе-Кермена (6, с. 73). Таким образом, мы считаем возможным датировать появление пещерных сооружений периода А в Крыму второй половиной VI-VII вв.

С проблемой хронологии ранних пещерных сооружений тесно связан вопрос их происхождения: являются ли они продуктом местного развития или идея их создания была занесена на полуостров из других регионов.

На рубеже античности и средневековья в Крыму известны сооружения, вырубленные в скале, - склепы Неаполя Скифского, Херсона, городов Боспорского царства, хозяйственные ямы и цистерны (6, с. 74-75). Однако большая часть этих сооружений, в первую очередь сложно-конструктивных, связана или с римским влиянием, или с распространением христианства. Следовательно, скальная архитектура Горного Юго-Западного Крыма не могла возникнуть на местной почве.

Среди регионов, откуда могла быть заимствована традиция создания помещений в скале, обращают на себя внимание некоторые провинции Византийской империи. В ряде случаев это оборонительные помещения, аналогичные крымским, распространенные на раннесредневековых крепостях (Малая Азия, Балканский полуостров (6, с. 76-77; 27, с. 30; 28)). Все это согласуется с архитектурой наземных фортификационных сооружений на "пещерных городах" Крыма, византийский характер которых несомненен.

С другой стороны, как отмечалось, ранние пещерные сооружения Юго-Западной Таврики в конструктивном плане имеют аналогии с раннесредневековыми склепами местного населения, архитектура которых была образцом для пер-

вых внутрискальных построек на городищах, что отражает зарождение местных строительных традиций.

Синтез византийской и местных строительных традиций соответствовал социальным процессам раннесредневекового времени, протекавшим на византийской периферии.

Во второй половине VI в. Византия расширяет свои владения в Крыму, осваивая дальнюю округу Херсона путем строительства опорных пунктов. Местное население находит в имперской администрации союзника в отражении усилившегося натиска варваров. Тогда же и возникают в Юго-Западном Крыму крепости, известные нам как "пещерные города". Горнизоны их состояли, очевидно, из местных жителей, что было обычным делом для византийской периферии. Строились крепости под руководством византийских инженеров руками местного населения (6, с. 77-81). Это и послужило причиной того, что оборонительные пещерные сооружения создавались по примеру, заимствованному из Византии, но за образец их конструктивного решения были взяты хорошо известные подземные сооружения, то есть склепы.

Таким образом, пещерные сооружения в Таврике появляются во второй половине VI-VII вв. на крепостях федератов.

Пещерные сооружения периодов Б и В. Помещения VIII-IX вв. в Крыму практически неизвестны. Относительно надежно VIII-IX вв. можно датировать только две пещеры на Кыз-Кермене (6, с. 82-84). Отсутствие внутрискальных сооружений в это время объясняется включением Юго-Западного Крыма в сферу влияния Хазарского каганата и притоком нового населения, не знакомого с искусством создания помещений в скалах.

Правда, с конца XIX - начала XX в. в российской, а затем и советской историографии сложилась гипотеза, которая относила появление в Крыму пещерных монастырей к VIII-IX вв. и связывала их с притоком гонимых монахов во время иконоборческих смут в Византии (29; 30; 15, с.75; 31, с.200-201; 17, с.32-33 и др.).

Мы неоднократно высказывались по данной проблеме (6, с.84-95; 32; 33; 34; 35) и пришли к следующим выводам.

Эпиграфический материал, фрески из пещерных монастырей относятся ко времени не ранее XII в. Археологические работы, проводимые на пещерных монастырях, также не дали комплексов VIII-IX вв., связанных с пещерными сооружениями. Архитектурный анализ пещерных церквей Крыма не позволяет выделить памятники VIII-IX вв.

В качестве аналогий крымским памятникам VIII-IX вв. обычно называют пещерные церкви и монастыри Малой Азии и Южной Италии. Однако подавляющее большинство пещерных церквей там датируется постиконоборческим временем (36, с. 223-224; 37; 39; 40). Следовательно, нет определенных данных, позволяющих относить крымские пещерные монастыри к VIII-IX вв.

Анализ письменных источников ("Житие Стефана Нового", "Житие Иоанна Готского", "Письма Феодора Студита" и др.) позволяет сделать вывод, что надежные сведения о прибывании в Крыму значительного количества иконопочитателей, бежавших из Византии, отсутствуют. Наоборот, источники указывают на то, что Таврика, в частности Херсонская и Готская епархии, прочно стояла на проправительственных позициях, а монастырская жизнь в начале IX в. только зарождалась.

Наивысший расцвет скальной архитектуры Крыма приходится на XI-XV вв. Известны два вида пещерных сооружений этого периода: светские и культовые. Они несомненно взаимосвязаны между собой, однако имеются и серьезные различия. Поэтому представляется логичным рассмотреть их в отдельности.

Светские памятники. В XI-XII вв. политическая ситуация в Горном Крыму стабилизировалась. Здесь вновь устанавливается власть Византии. Это способствовало экономическому подъему данного региона. К концу XI-XIII - первой половине XIV в. относится расцвет трех "пещерных городов": Эски-Кермена, Тепе-Кермена и Баклы (6, с. 95-106).

Эски-Кермен. Здесь известно более 350 помещений периода Б (рис. 4). Причем пещерные сооружения хозяйственного назначения составляют 83%, из них загонами для скота являются 86%. 17% от общего числа помещений составляют церкви и сопутствующие им устройства (ризницы, усыпальницы и т.д.). 14% хозяйственных помещений составляют подвалы под усадьбами.

В архитектуре данных помещений больше различий, чем между ранними. Размеры варьируют от 6 м² до 100 м². Практически отсутствуют выраженные углы (за исключением церквей). Потолки встречаются двух типов: чаще - плоский, реже - коробовый свод. Тип обработки - Т.2 (параллельные или перекрещивающиеся глубокие борозды, расстояние между которыми не менее 0,1 м (рис. 2). Из внутренних деталей обращают на себя внимание ясли и каменные кольца для привязывания скота, распространенные в большом количестве.

На Тепе-Кермене к периоду Б относятся около 250 помещений, на Бакле -90. В архитектурном плане они аналогичны соответствующим пещерам Эски-Кермена. Сохраняется и соотношение хозяйственных помещений и хлевов.

Кроме указанных памятников, помещения периода Б известны на Мангупе (оборонительные и хозяйственные), а также на Качи-Кальоне (хозяйственного назначения).

Для пещерных сооружений этого типа характерны иные архитектурные традиции, чем для памятников периода А. Если последние повторяли склеповую архитектуру, то первые воспроизводят элементы наземной. Доминантой в определении формы и размеров данных помещений являются их функциональное назначение и характер использования.

Для установления хронологии рассматриваемых памятников большое значение имеет "привязка" к датируемым наземным объектам и, что особенно важно, к культурному слою. Большинство памятников является хозяйственными и непосредственно связано с расположенными на данных "пещерных городах" руинами усадеб.

Экономический расцвет Эски-Кермена приходится на XI-XIII вв., Тепе-Кермена - X-XIII вв. Аналогична хронология Баклы. Причем все три городища погибают в конце XIII - середине XIV в. (6, с. 100-101). Таким образом, пещерные сооружения периода Б на указанных городищах следует датировать XI - серединой XIV в. Это подтверждают и данные раскопок Эски-Кермена 30-х гг., когда было исследовано несколько усадеб, в том числе и входившие в комплекс с ними скальные подвалы периода Б, датирующиеся XII-XIII вв. (41; 42).

На Мангупе большинство помещений периода Б связаны со второй линией обороны, относящейся к середине XIV в. (19, с. 145). В более позднее время на Мангупе известны только помещения периода В. Следовательно, помещения периода Б следует датировать XI - серединой XIV в.

Культовые пещерные памятники в Юго-Западном Крыму встречаются как на пещерных монастырях, так и на немонастырских поселениях.

Последние известны на Эски-Кермене, Тепе-Кермене, Мангупе и Бакле (хотя не исключена вероятность, что пещерная часовня Баклы могла входить в монастырский комплекс) (43).

Вероятно, самыми ранними памятниками этой группы являются церкви в районе подъемной дороги Эски-Кермена, датирующиеся серединой X - началом XI в. (44) (рис. 5; 6) и, возможно, пещерный храм "Судилище" в первоначальном варианте (хотя это предположение нуждается в уточнении). Другие пещерные церкви Эски-Кермена - "Трех всадников" и "Успения" (рис. 7) - точно датируются XIII-XIV вв. (45, с. 108; 46, с. 25-50). Пещерные церкви Тепе-Кермена (рис. 8) (одна приходская, другая часовня) связаны с последним этапом застройки городища и, предположительно, возникли в промежутке между XI-XIII вв. Мангупские скальные храмы несомненно относятся к феодоритскому времени и поэтому датируются XIV-XV вв. Скорее всего, не ранее как XI в. следует датировать и Баклинскую часовню (43, с. 70).

К числу пещерных монастырей и скитов можно отнести: 7 комплексов в Инкерманской долине, Чилтер-Мармару, Шулдан, Чилтер-Кобу, Успенский, Качи-Кальон. Ряд монастырей находится на городищах или в непосредственной близости от них. На Мангупе выделяются 4 комплекса: 2 в балке Табана-дере и 2 под южным краем плато и на оконечности мыса Тешкли-бурун. На Чуфут-Кале монастырь находился в районе Южных ворот (47, с. 43-40). Вероятнее всего, небольшим скитом являлся храм "Донаторов" недалеко от Эски-Кермена. Таким образом, по нашим подсчетам в Таврике было около 18 пещерных монастырей. Их можно условно разделить на четыре группы.

В первую входят комплексы, в монастырском характере которых никто не сомневается, не затронутые "ремонтами" и перестройками XIX в. Это Чилтер-Коба, Чилтер-Мармара и Шулдан. Они имеют все признаки классического монастыря: храмы (Чилтер-Коба, Чилтер-Мармара-4, Шулдан-2), монашеские кельи, трапезные, подсобные помещения, погребальные сооружения (48; 49; 50; 51).

Археологических материалов для точной датировки этих памятников нет, за исключением фрагментов керамики не ранее XII в., обнаруженных при зачистке Шулдана (48, с. 98-101) и Чилтер-Кобы (52). Из известного здесь эпиграфического материала уверенно можно датировать только одну надпись из Чилтер-Мармары - 1403 г. (53, с. 125). Остальные надписи и рисунки не имеют четких временных признаков (53). Отметим также, что в большом пещерном храме Шулдана обнаружены фресковые росписи, датирующиеся не ранее XIII в. (40, с. 95; 54, с. 71).

Во вторую группу можно выделить скальные комплексы Инкермана. К настоящему времени проблема дифференциации монастырей в Инкермане практически не разработана. Решение ее затрудняется позднейшими строительными работами, связанными с созданием в XIX в. в западном обрыве Монастырской скалы монастыря св.Климента и прокладкой железнодорожного полотна, в результате чего первоначальному облику находившихся здесь средневековых памятников нанесен непоправимый ущерб, а некоторые объекты уничтожены (55, с. 235-236).

По нашим наблюдениям, в период средневековья здесь находилось не менее 7 комплексов монастырского типа: 2 в Монастырской скале, 2 в Загайтанской скале и 3 на противоположной стороне долины р.Черной. Причем, кроме известных 16

пещерных церквей (55, с. 245-246) на Загайтанской скале нами выявлено еще 8. Учитывая, что часть пещер Загайтанской скалы недоступна, а ряд помещений Инкермана был уничтожен строительными работами, число церквей здесь могло быть еще большим. Вышесказанное позволяет поставить вопрос о существовании в долине р.Черной монашеского центра, подобного Афону, Олимпии, Метеоре (36, с. 8). Турецкое нашествие 1475 г. прервало процесс его складывания.

Время возникновения указанных монастырей не установлено. Вероятно, комплекс, на месте которого в XIX в. появился монастырь св.Климента, сформировался в период Феодоро (32) (рис. 9). Имеются памятники, которые можно датировать не позднее XIII в. (храм Евграфия) и XIV в. (храм с крещальней) (53, с. 37-40; 56, с. 150-151; 57, с. 45; 54, с. 39-40) (рис. 10; 11). Надежно датируемых более ранних комплексов выявить пока не удалось.

В третью группу пещерных монастырей следует отнести Успенский и Качи-Кальон. Их объединяет то, что в середине XIX в. на месте древних были воссозданы новые монастыри, просуществовавшие до начала 20-х гг. нашего века и во многом изменившие облик первоначальных памятников. Появление Успенского монастыря, вероятно, относится к XIV-XV вв. Не ранее XI в., а скорее всего в XIII-XIV вв. возник и монастырь на Качи-Кальоне (35, с. 8).

Последнюю группу составляют монастыри, расположенные на городищах и в непосредственной близости от них: 4 мангупских комплекса, 1 - в районе Южных ворот Чуфут-Кале и храм "Донаторов" рядом с Эски-Керменом. Мангупские монастыри, несомненно, возникли в период Феодоро (XIV-XV вв.) (35, с. 8). Не ранее XIII в. может датироваться и монастырь на Чуфут-Кале, к XIV в. относится и небольшой скит с храмом "Донаторов" (45, с. 120-122; 55, с. 124-125).

Кроме пещерных монастырей, в Крыму известны и монастыри с элементами скальной архитектуры в округе Херсона. Но интерпретировать их как собственно пещерные не представляется возможным.

Пещерные сооружения периода В (рис. 12) расположены на Мангупе и Чуфут-Кале (6, с. 98-101). На Мангупе они выполняли оборонительные, культовые и хозяйственные функции, на Чуфут-Кале - хозяйственные.

Отличительными чертами помещений периода В являются прямоугольная форма, выраженные углы, плоский потолок и гладкая обработка стен (Т.3). Время функционирования данных пещерных сооружений - вторая половина XIV - конец XVIII в. (хотя отдельные помещения вырубались и в XIX в.).

Таким образом, в Юго-Западном Крыму пещерные сооружения возникли в период ранннего средневековья и создавались вплоть до конца XIX в. Наибольшее число скальных памятников вырубалось в период с конца X - начала XI в. до последней четверти XV в. (в том числе и более 50 пещерных церквей). Пещерные монастыри в Таврике появились, очевидно, не ранее XI-XII вв., хотя большая их часть, которая включает надежно датированные, относится к XIV-XV вв. Однако этот вопрос еще нуждается в уточнении.

СПИСОК ИСПОЛЬЗОВАННОЙ ЛИТЕРАТУРЫ

1. Байер Г. Митрополии Херсона, Сугдеи, Готии и Зихии по данным просопографического лексикона времени Палеологов // Византия и средневековый Крым. АДСВ. Симферополь, 1995. Вып.27.
2. Мемуары, относящиеся к истории Южной Руси. Киев, 1890. Вып.1.
3. Броневский М. Описание Крыма // ЗООИД. 1867. Т.6.

4. Оболенский М. Сказание священника Иакова //ЗООИД. 1850. Т.2.
5. Ksiega podrozy Ewliji Czelebiego. Warszawa, 1969.
6. Могаричев Ю.М. Пещерные сооружения средневековых городищ Юго-Западного Крыма // Проблемы истории "пещерных городов" в Крыму. Симферополь, 1992.
7. Гюлиц К.И. Географические известия, служащие к объяснению прежнего состояния Таврической губернии. СПб., 1803.
8. Сумароков П.И. Досуги Крымского судьи или второе путешествие в Тавриду. СПб., 1805. Ч.2.
9. Dubois de Montpereux. Voyage autour du Caucase, ches les Teherkessus et les Abkhases, en Colchida en Georgie en Armenie et en Crimee. Paris, 1843. Vol.VI.
10. Струков Д.М. Древние памятники христианства в Тавриде. М., 1876.
11. Марков Е.Л. Крым и его особенности // Живописная Россия. СПб., 1898.
12. Караулов Г.А. Крымские пещерные города и крипты // ЗООИД. 1872. Т.8.
13. Бертье-Делагард А.Л. Исследование некоторых недоуменных вопросов средневековья в Тавриде // ИТУАК. 1920. № 57.
14. Паллас П.С. Путешествие по Крыму академика Палласа в 1793-1794 гг. //ЗООИД. 1883. Т.13.
15. Кулаковский Ю.А. Прошлое Тавриды. Киев, 1914.
16. Тиханова М.А. Дорос-Феодоро в истории средневекового Крыма // МИА. 1953. №34.
17. Якобсон А.Л. Средневековый Крым. М.-Л., 1964.
18. Талис Д.Л. Оборонительные сооружения Юго-Западной Таврики как исторический источник //Археологические исследования на юге Восточной Европы. М., 1974.
19. Герцен А.Г. Крепостной ансамбль Мангупа // МАИЭТ. Симферополь, 1990. Вып.1.
20. Айбабин А.И. Хронология могильников Крыма позднеантичного и раннесредневекового времени // МАИЭТ. Симферополь, 1990. Вып.1.
21. Веймарн Е.В. О двух неясных вопросах средневековья Юго-Западного Крыма // АИСК. Киев, 1968.
22. Баранов И.А. Памятники раннесредневекового Крыма // Археология УССР. Киев, 1986. Т.3.
23. Могаричев Ю.М. Ранние пещерные сооружения Чуфут-Кале // МАИЭТ. Симферополь, 1991. Вып.2.
24. Герцен А.Г., Могаричев Ю.М. Методика выделения раннесредневековых пещерных сооружений горного Крыма // СА. 1991. № 2.
25. Айбабин А.И. Основные этапы истории городища Эски-Кермен // МАИЭТ. Симферополь, 1991. Вып.2.
26. Герцен А.Г., Могаричев Ю.М. Еще раз о дате появления крепости на плато Чуфут-Кале // Проблемы истории "пещерных городов" в Крыму. Симферополь, 1992.
27. Овчаров Д. Византийски и Български крепости V-X вв. София, 1992.
28. Атанасов Г. Пещерные военно-стратегические сооружения ранневизантийской эпохи в Северо-Восточной Болгарии // История и археология Юго-Западного Крыма. Симферополь, 1993.
29. Василевский В.Г. Житие Иоанна Готского // ЖМНП. СПб., 1878. Ч.СХСУ.
30. Василевский В.Г. Житие Стефана Нового // Труды. СПб., 1912. Т.2.
31. Васильев А.А. Готы в Крыму // ИГАИМК. М.-Л., 1927. Вып. 5.
32. Могаричев Ю.М. К дискуссии о скальной архитектуре Крыма // История и археология Юго-Западного Крыма. Симферополь, 1993.
33. Герцен А.Г., Могаричев Ю.М. Иконоборческая Таврика // Византия и средневековый Крым. АДСВ. Барнаул, 1992. № 26.
34. Герцен А.Г., Могаричев Ю.М. К вопросу о времени возникновения пещерных монастырей в Юго-Западном Крыму // Проблемы археологии Северного Причерноморья. Херсон, 1991.
35. Герцен А.Г., Могаричев Ю.М. О времени и причинах возникновения пещерных монастырей Таврики // Крымский музей. Симферополь, 1995. № 1.
36. Rodley L. Cave monasteries of Byzantine Cappadocia. London, 1995.

37. Thierry M. Thierry N. Nouvelles eglises rupestres de Cappadoce. Paris, 1963.
38. Epstein A.W. The "iconoclast" churches of Cappadocia // Iconoclasm. Birmingham, 1977.
39. Epstein A.W. Tokali-kilise. Tenth-century metropolitan art in Byzantine Cappadocia. Dumbaiton Oaks, 1986.
40. Teteriatnikov N. The frescoes of the Chapel of St.Basil in Cappadocia // Cahiers Archeologiques. 1992. № 40.
41. Репников Н.И. Городище Эски-Кермен // Археологические исследования в РСФСР в 1934-1936 гг. М.-Л., 1941.
42. Веймарн Е.В. Жилые усадьбы Эски-Керменского городища // Византия и ее провинции. Свердловск, 1982.
43. Петровский В.А. Скальная часовня в районе Баклы // Проблемы истории и археологии Крыма. Симферополь, 1994.
44. Могаричев Ю.М. Пещерные церкви в районе подъемной дороги Эски-Кермена // Проблемы истории и археологии Крыма. Симферополь, 1994.
45. Репников Н.И. Эски-Кермен в свете археологических разведок 1928-29 гг.// ИГАИМК. 1992. Т.12. Вып.1-8.
46. Домбровский О.И. Фрески средневекового Крыма. Киев, 1966.
47. Герцен А.Г., Могаричев Ю.М. Крепость драгоценностей. Симферополь, 1993.
48. Веймарн Е.В., Репников Н.И. Сюйренское укрепление // МЭКЭ. ИГАИМК. 1935. Вып.117.
49. Бабенчиков В.П. Пещерный комплекс Шулдана // МЭКЭ.ИГАИМК, 1935. Вып.117.
50. Веймарн Е.В., Чореф М.Я. Пещерный ансамбль Чилтер в Крыму // Пещеры Грузии. Тбилиси, 1978. № 7.
51. Беляев С.А., Бушенков В.А. Исследование пещерного комплекса Чилтер в 1973-1981 гг. // ВВ. 1986, № 46.
52. Даниленко В.Н. Пещерный монастырь Чилтер-Коба // История и археология Юго-Западного Крыма. Симферополь, 1993.
53. Латышев В.В. Сборник греческих надписей христианских времен из Южной России. СПб., 1896.
54. Репников Н.И. Материалы к археологической карте Юго-Западного нагорья Крыма // Архив ИИМК РАН. Ф.10. Д.1.
55. Бертье-Делагард А.Л. Остатки древних сооружений в окрестностях Севастополя и пещерные города Крыма // ЗООИД. 1886. Т.14.
56. Латышев В.В. Заметки к христианским надписям из Крыма // ЗООИД. 1897. Т.20.
57. Чепелев В.Н. Пещерный храм в Инкермане // Труды этнографо-археологического музея 1-го МГУ. М., 1927. Вып.3.

Yu.M.MOGARICHEV

MAIN PERIODS IN THE DEVELOPMENT OF ROCK ARCHITECTURE IN THE SOUTH-WESTERN CRIMEA

Summary

In the Mountaneous Crimea about 100 cave constructions came into being in the second half of the 6th - 7th centuries in the fortresses of Eski-Kermen, Mangup, Chufut-Kale, Tepe-Kermen; they were built under direct supervision of Byzantine administration. They arose as a synthesis of Byzantine and local building tradition: the idea of building premises in the rock was brought to Taurica by Byzantine engineers, but they were built by local population and in accordance with the pattern of well-known underground constructions - vaults. These monuments are defensive in function.

In the 8th - the first half of the 10th centuries rock architecture in the Crimea declined due to the fact of including Taurica in Khazar Caganate, weakening of Byzantine influence and influx of new population, who were unfamiliar with the art of constructing premises in the rock. Only two premises can be dated back to this period substantially enough.

The end of the 10th - the beginning of the 11th centuries - the third quarter of the 15th century is the peack of rock architecture. It is known only as monuments belonging to Christian population, who were under the influence of Byzantine culture. There are about 1500 premises of this period which are located on the sites (Bakla, Chufut-Kale, Tepe-Kermen, Mangup) and in isolated cave monasteries (Shuldan, Chelter-Koba, Chelter-Marmara, the complex of Inkerman valley, Assumption monastery and, probably, Kachi-Kalion). The majority of secular cave constructions were of household fuction, 85% of them were barns for livestock.

From the end of the 10th - the beginning of the 11th centuries in the Crimea cave churches appeared, more than 50 of them date back to the 11th - 15th centuries.

After Turkish capture of the Crimea in 1475 rock architecture did not go out, but it did not develop - new cave constructions were not numerous.

Ю.М.Могаричев. **"Основные этапы развития скальной архитектуры Юго-Западного Крыма"**

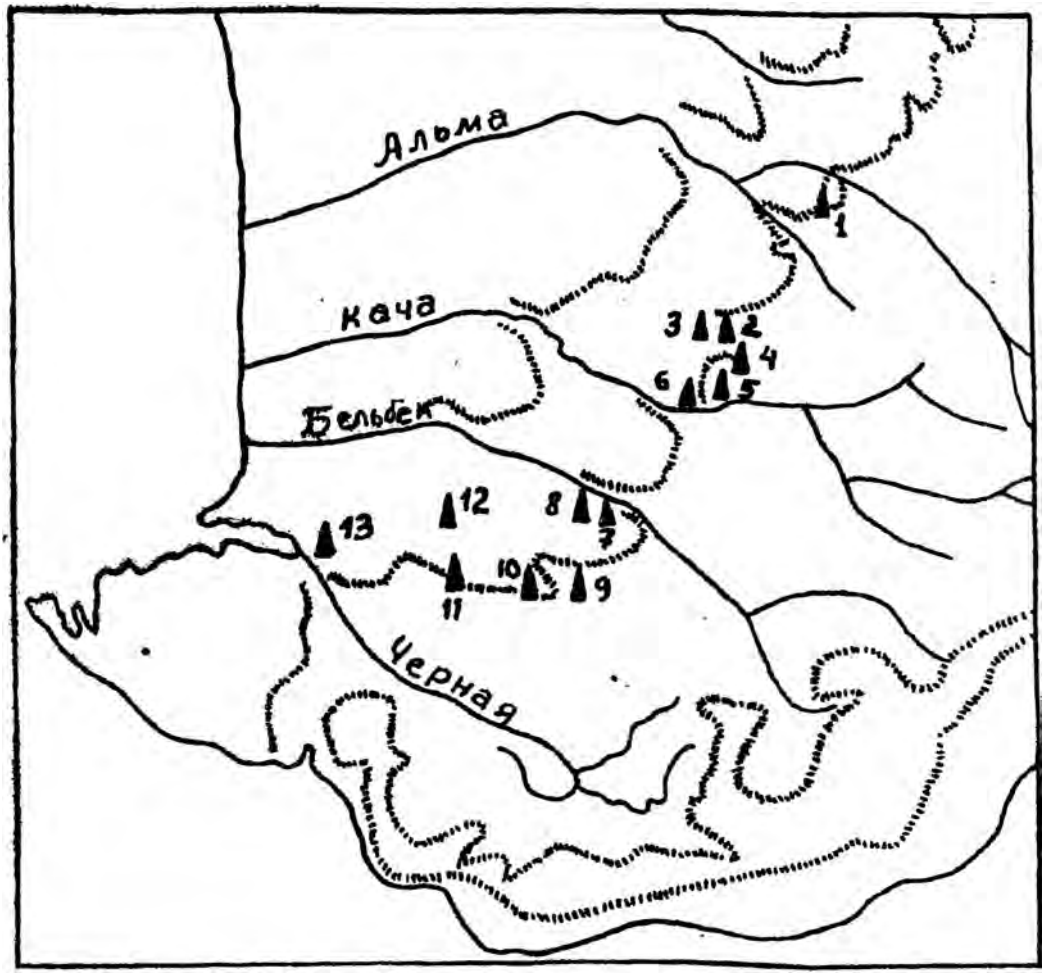

Рис. 1. План-схема расположения "пещерных городов" Крыма: 1-Бакла, 2-Чуфут-Кале, 3-Успенский монастырь, 4-Качи-Кальон, 5-Тепе-Кермен, 6-Кыз-Кермен, 7-Челтер-Коба, 8-Сюрень, 9-Мангуп, 10-Эски-Кермен, 11-Шулдан, 12-Чилтер-Мармара, 13-Инкерман.

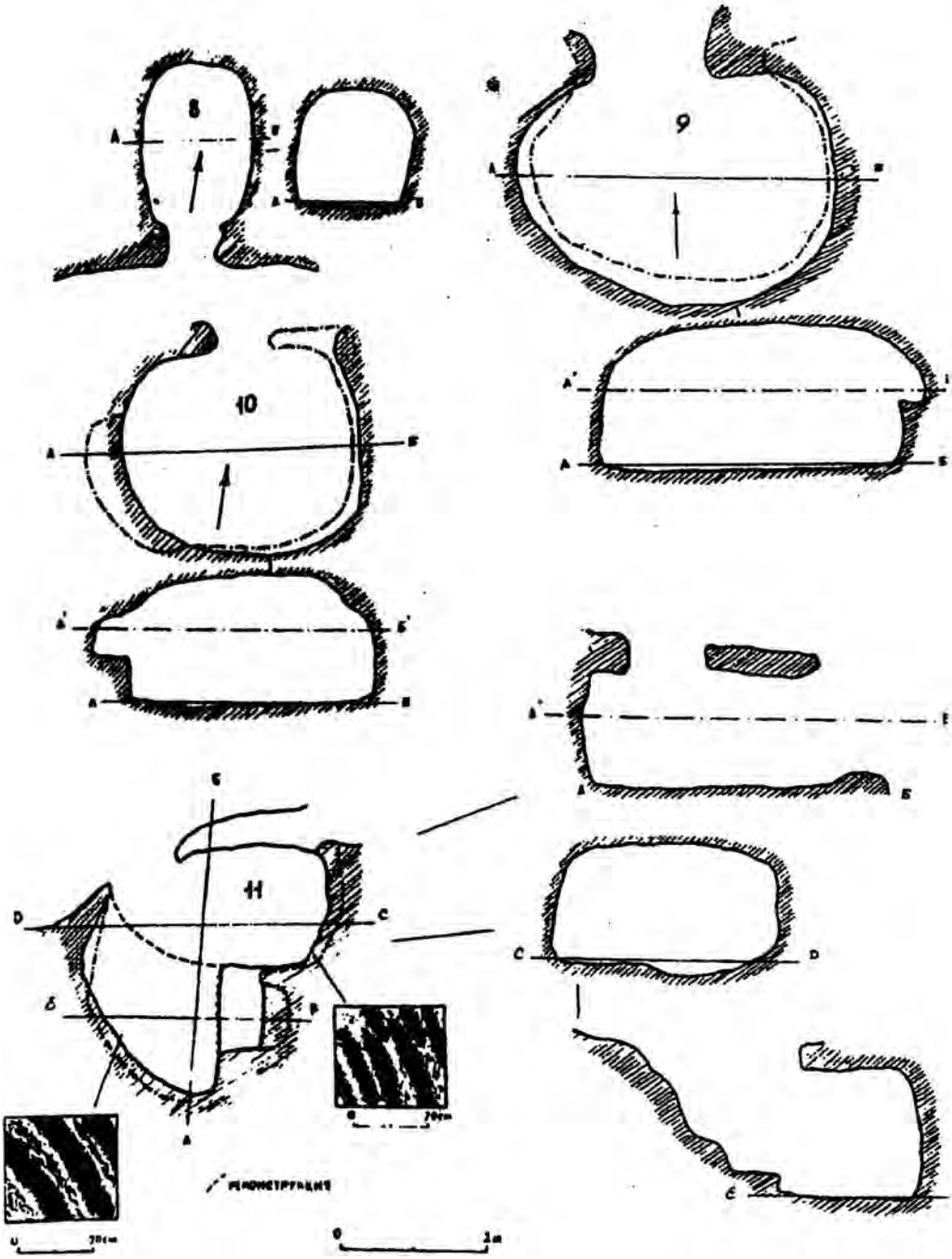

Рис. 2. Мангуп. Помещения периода А.

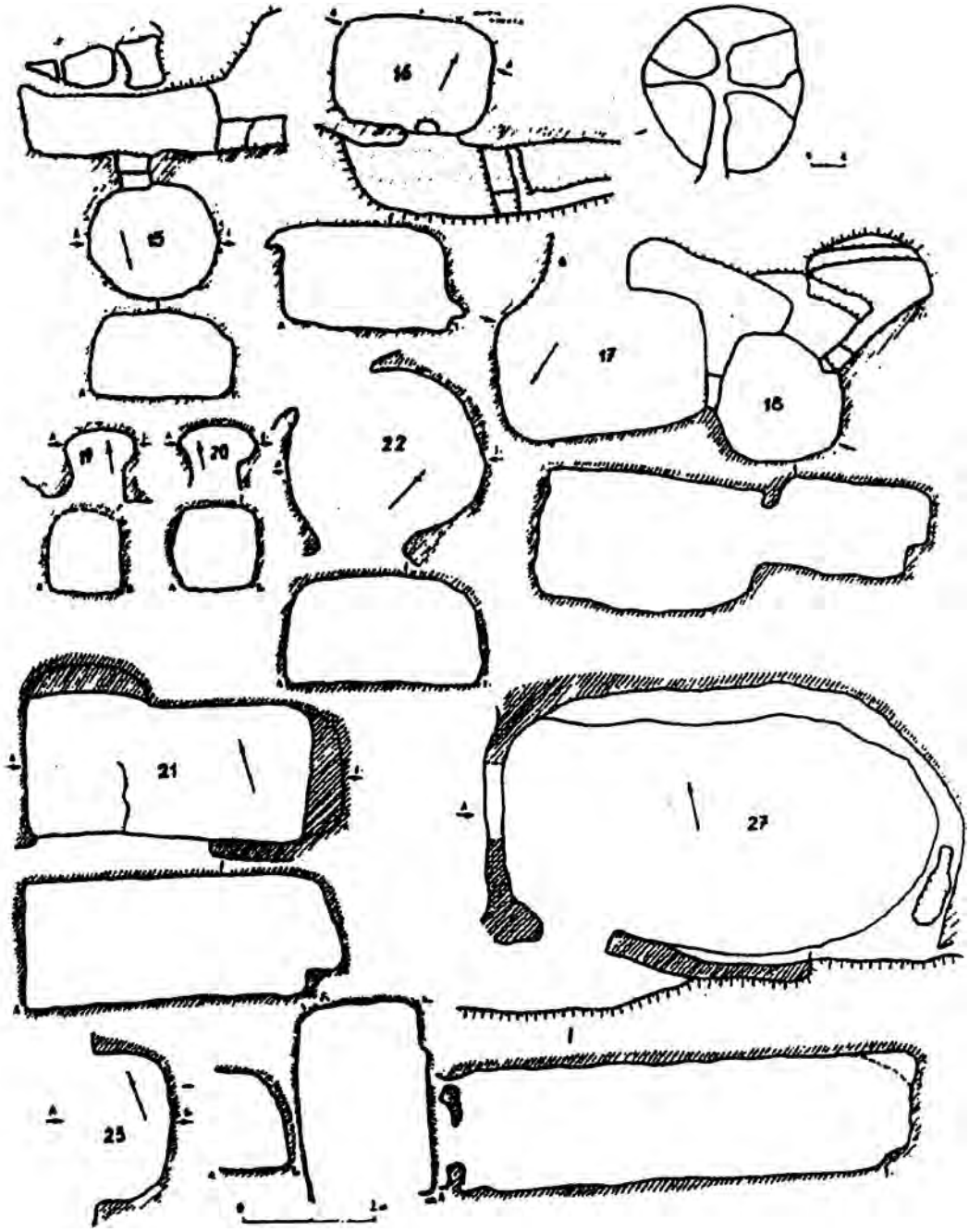

Рис. 3. Чуфут-Кале. Помещения периода А.

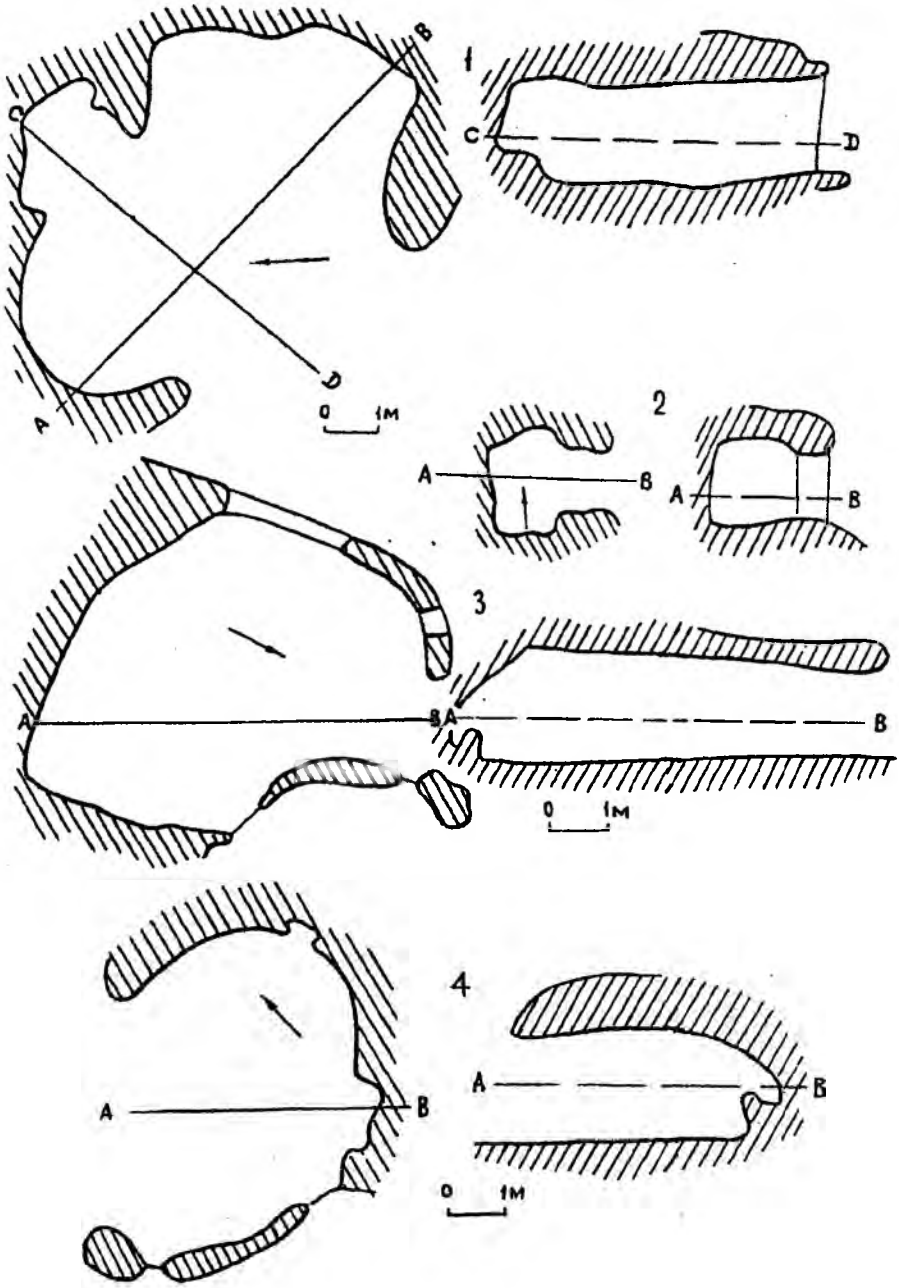

Рис. 4. Эски-Кермен. Помещения периода Б.

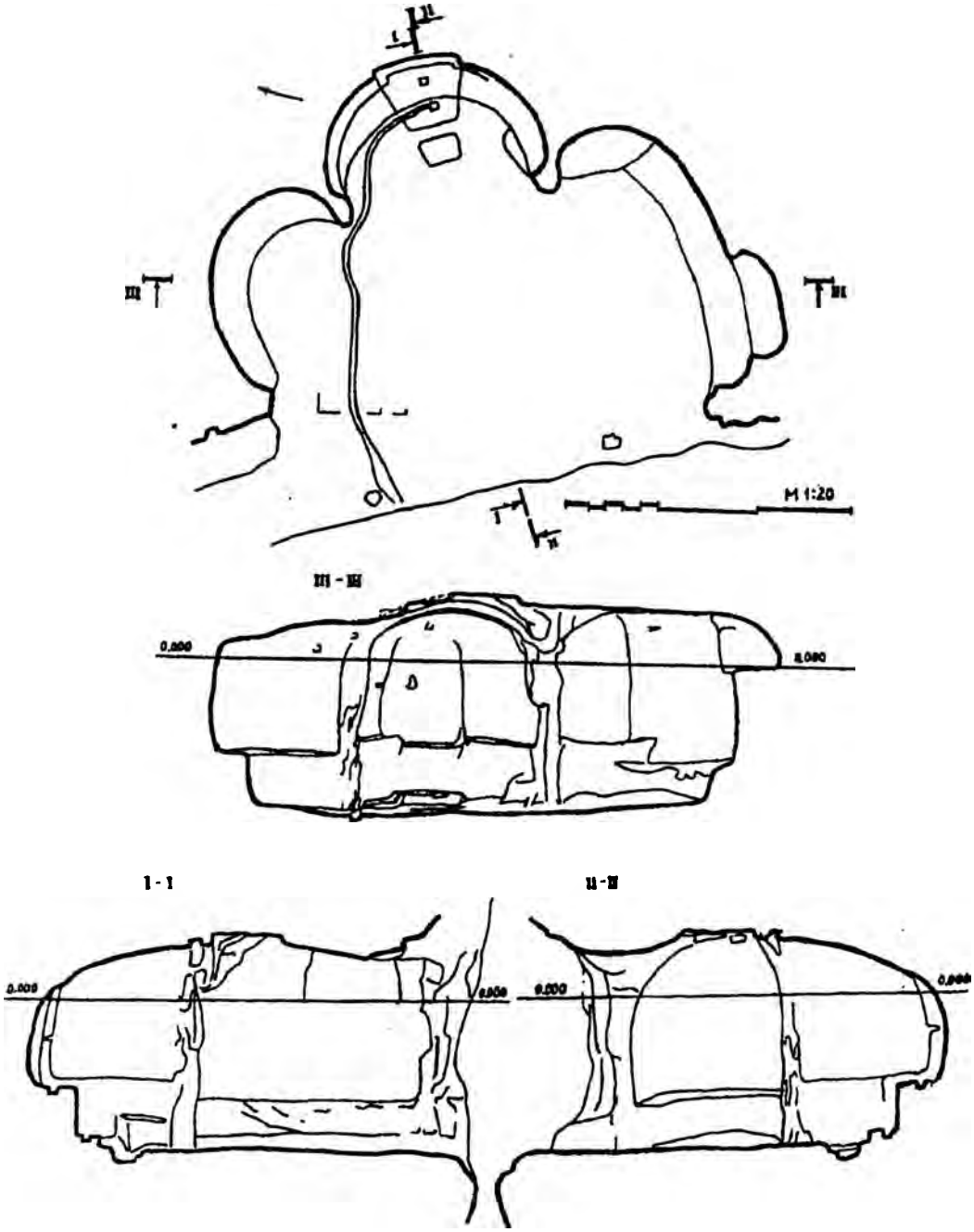

Рис. 5. Эски-Кермен. Подъемная дорога. “Большой” пещерный храм.

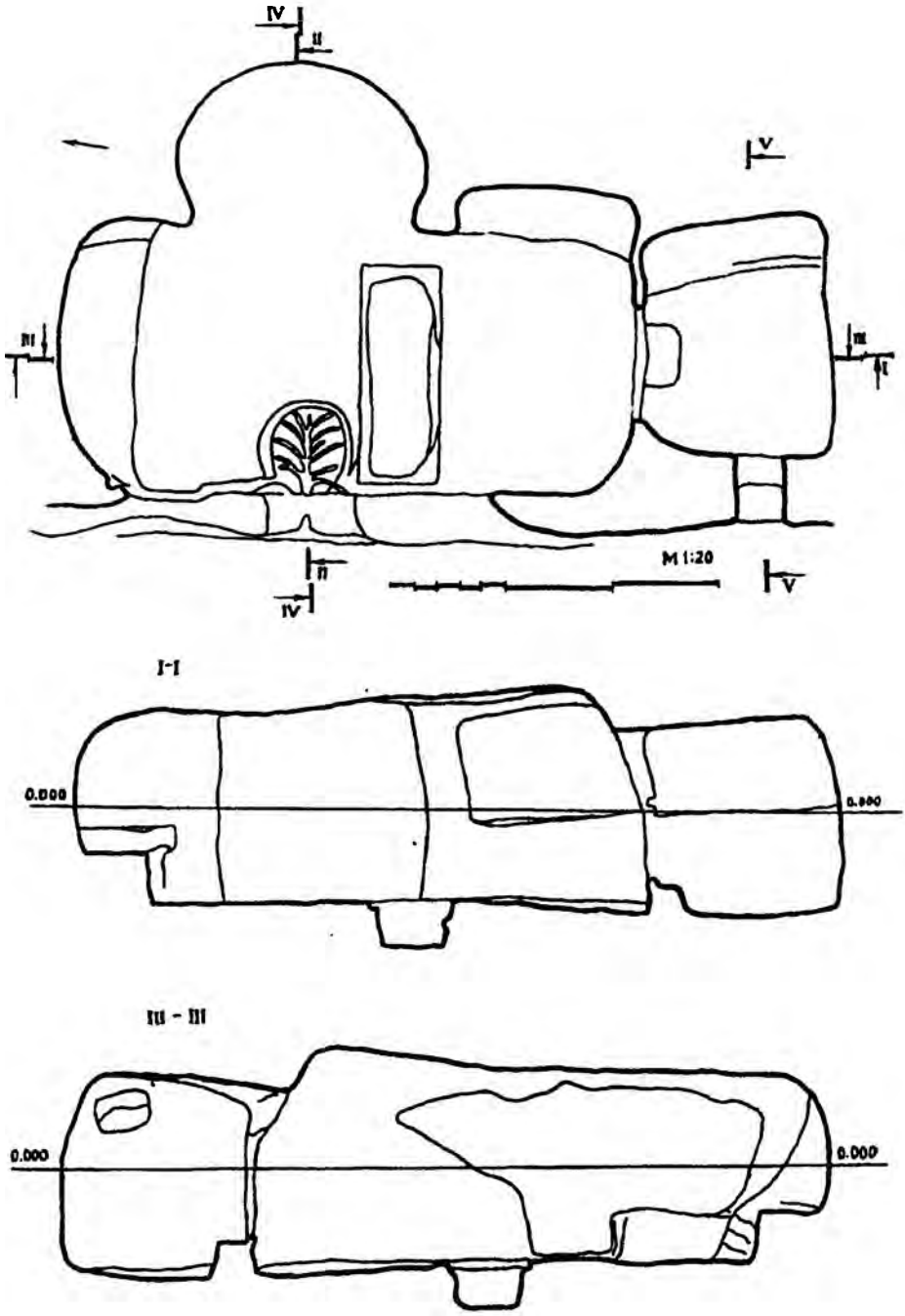

Рис. 6. Эски-Кермен. Подъемная дорога. “Малый” пещерный храм.

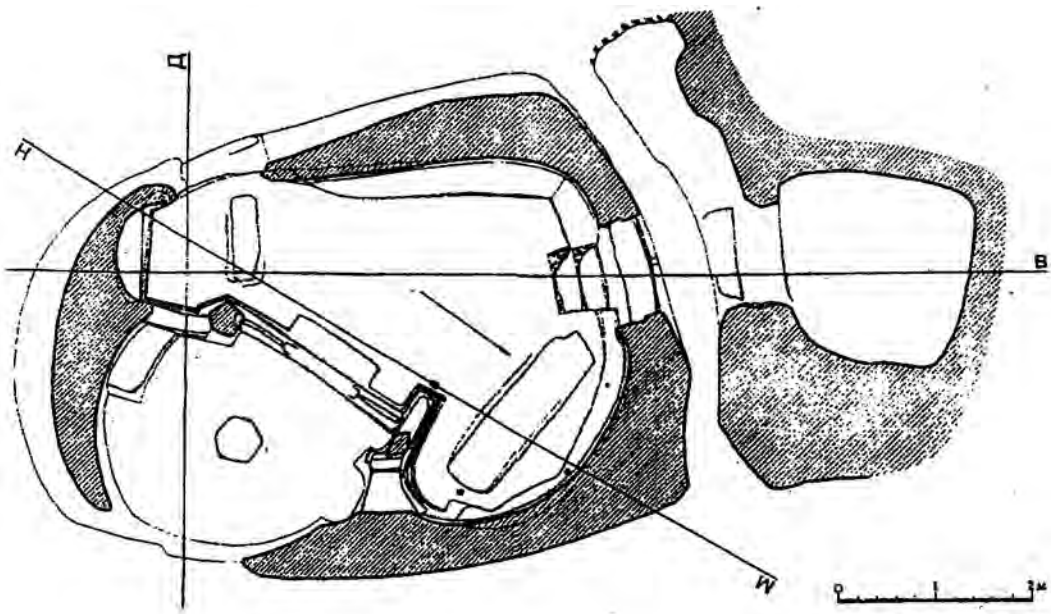

Рис. 7. Эски-Кермен. Храм "Трех всадников".

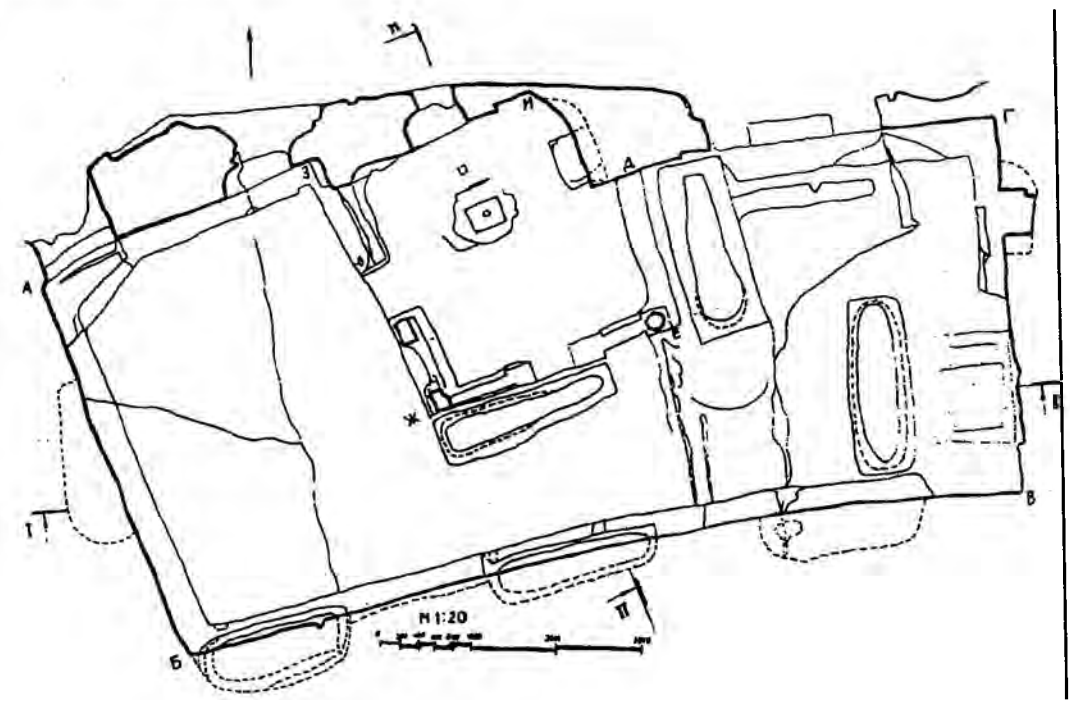

Рис. 8. Тепе-Кермен. Большая пещерная церковь.

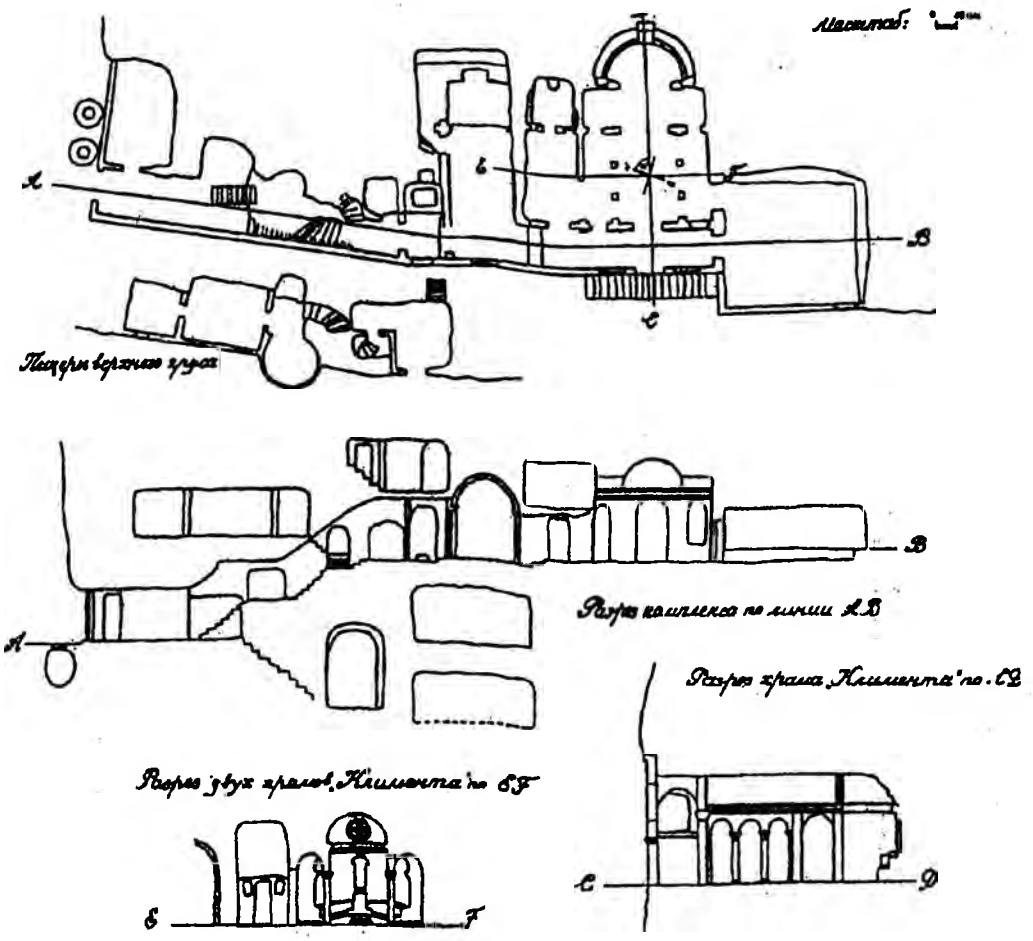

Рис. 9. Инкерман. Монастырь св.Климента. План сделан Инкерманской экспедицией ГАИМК. 1937 г. Архив ИИМК. Ф.2. Д.227.

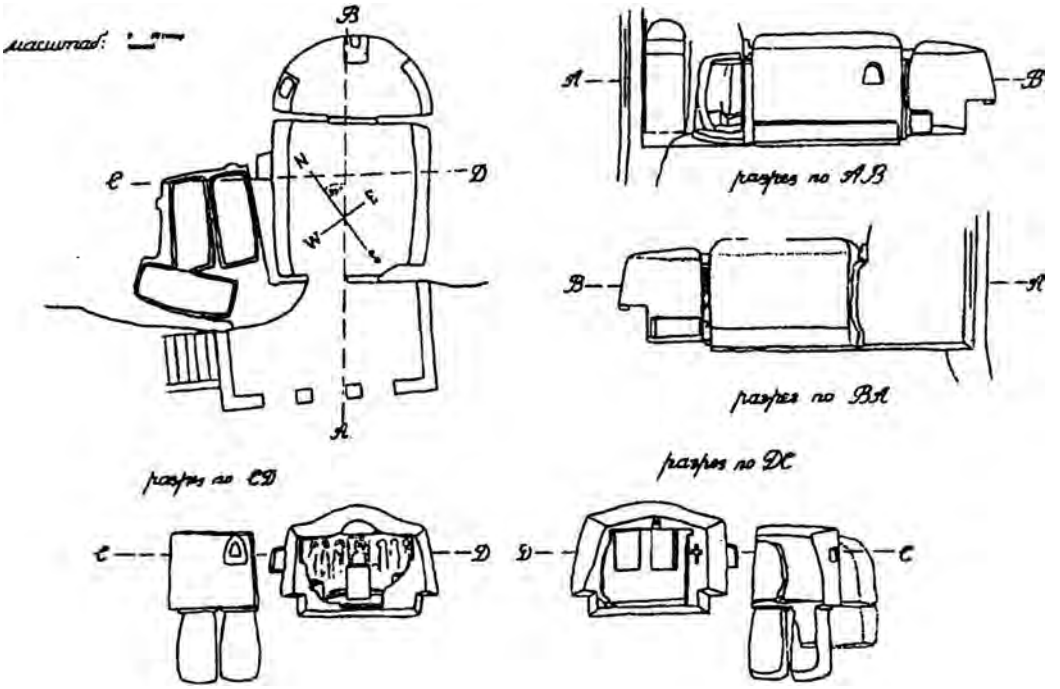

Рис. 10. Инкерман. Храм Евграфия (1937 г.). Архив ИИМК. Ф.2. Д.227.

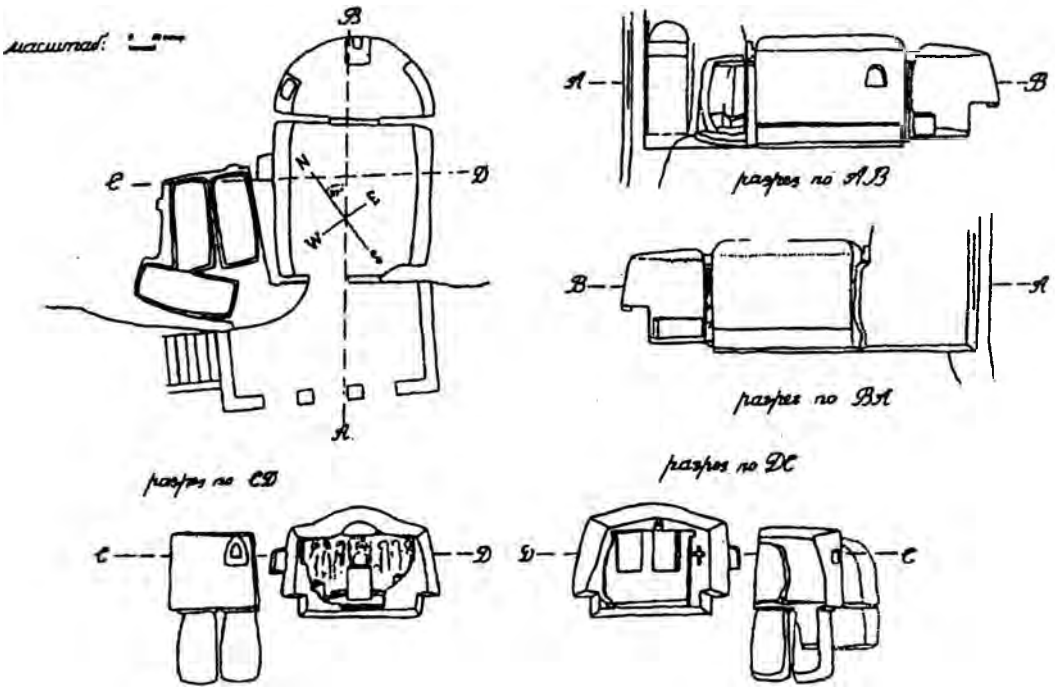

Рис. 11. Инкерман. Храм с крещальней (1937 г.). Архив ИИМК. Ф.2 Д.227.

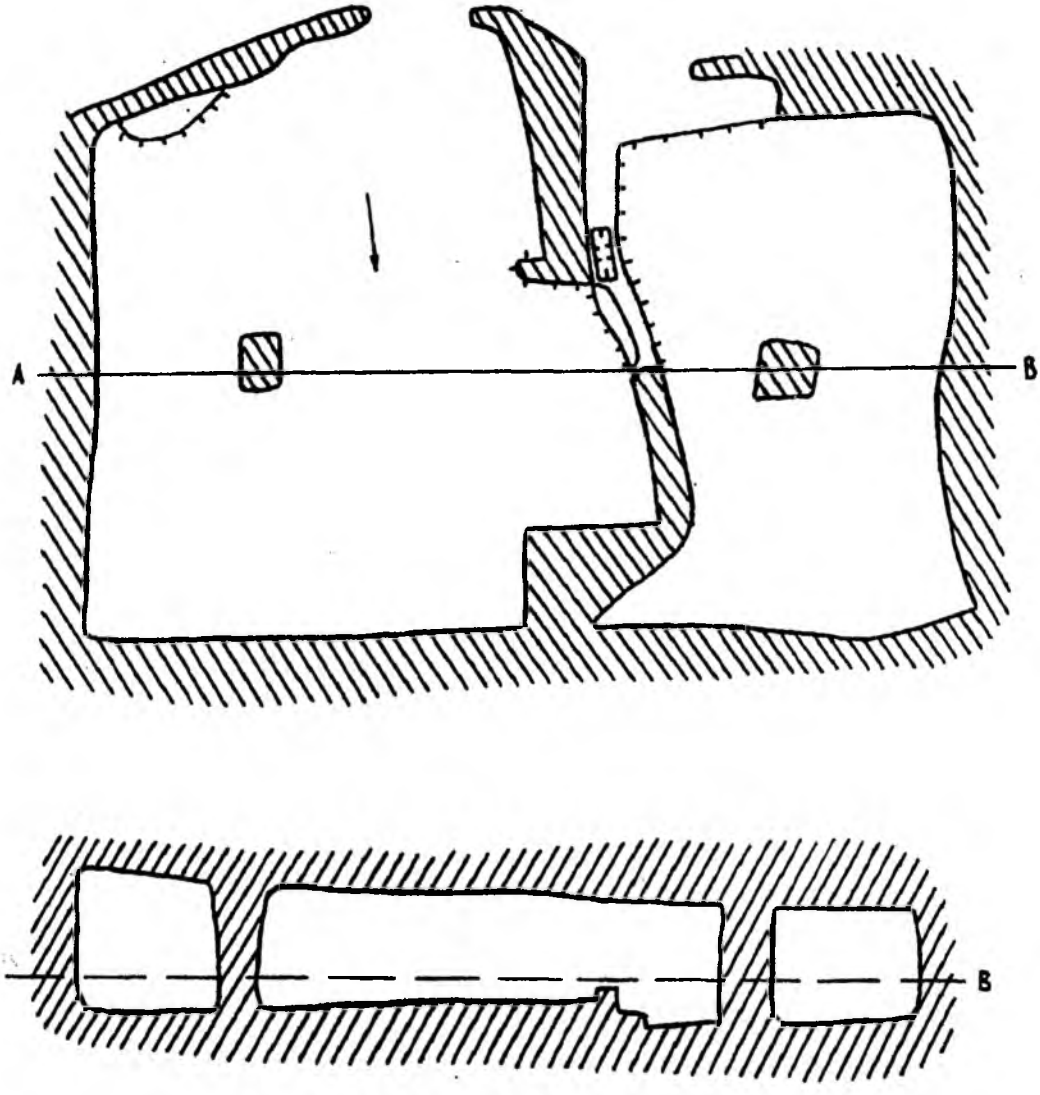

Рис. 12. Чуфут-Кале. Помещение периода В.